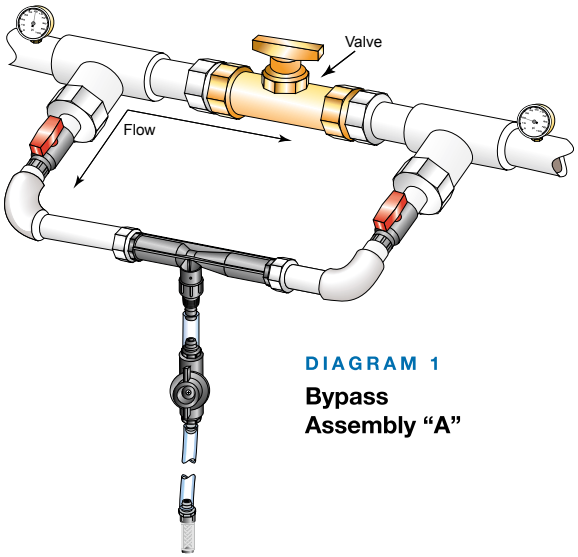

DIAGRAM 1

Bypass Assembly "A"

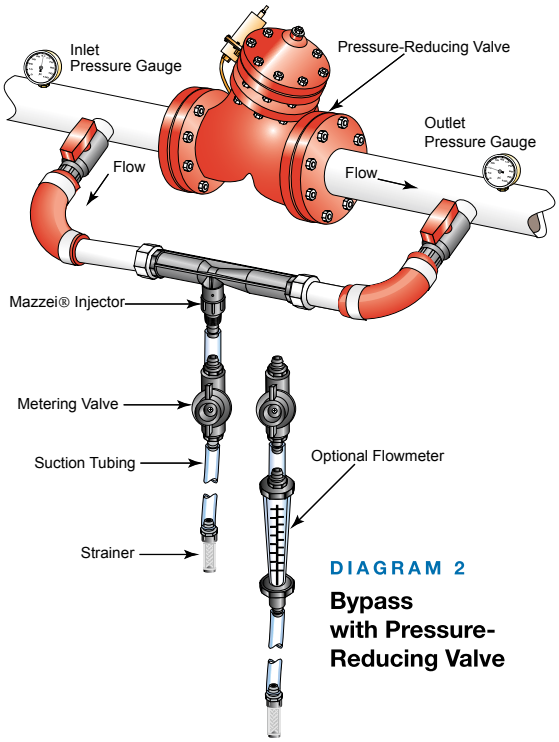

DIAGRAM 2

Bypass with Pressure-Reducing Valve

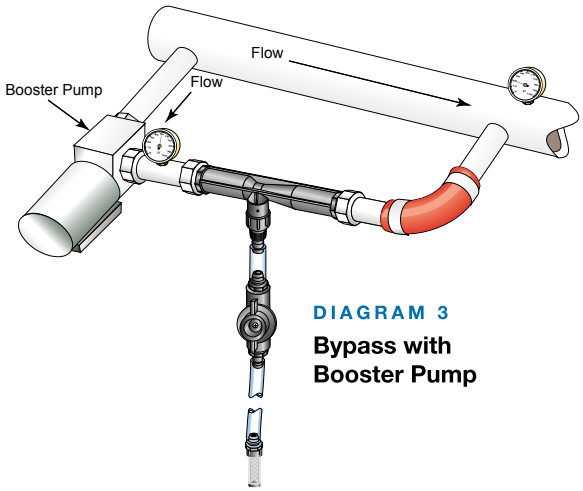

DIAGRAM 3

Bypass with Booster Pump

World Leader in Mixing and Contacting Technologies

INSTALLATION NOTES FOR MAZZEI® INJECTORS

Factors which allow for reliable Mazzei® injector operation are noted as follows:

- Mazzei® Injectors require differential pressure to create suction. The injector's outlet pressure (backpressure) must be sufficiently lower than the inlet pressure. For most models, significant suction begins with a 25-30% pressure differential.
- Mazzei® Injectors should be installed with the main body in a horizontal position, or with the outlet facing up. The injector suction port can be oriented in any position.
- To insure consistent suction, the outlet side of the injector should be flooded or have some restriction downstream (backpressure).

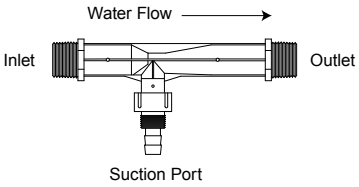

- Always use full flow isolation valves and non-restrictive fittings when connecting to the injector. These valves and fittings should be at least the same size as the inlet/outlet connections on the injector. Isolation valves are optional, but recommended.
- Do not over-tighten the injector when attaching piping and fittings. The use of an appropriate thread sealant is recommended.
- Install pressure gauges near the inlet and outlet of the injector to monitor operating conditions.

Typical Installations

The injector is installed around a point of restriction, such as a regulator valve or a gate/ball valve. These create a differential pressure across the injector, thereby allowing the injector to produce a vacuum and draw in material. (DIAGRAMS 1+2)

When mainline pressure cannot be reduced, a small booster pump can be used to create a sufficient differential to operate the injector. (DIAGRAM 3)

Installation of proper backflow prevention device is necessary to prevent potential chemical contamination of source water supply to the injector. See Page 15 of the Mazzei products catalog at **www.mazzei.net/files/MazzeiAgProduct_Cat.pdf** for details.

For additional information, including troubleshooting tips and injector performance data, please visit our website at **www.mazzei.net**. Always follow environmental regulations regarding backflow prevention and chemical use.

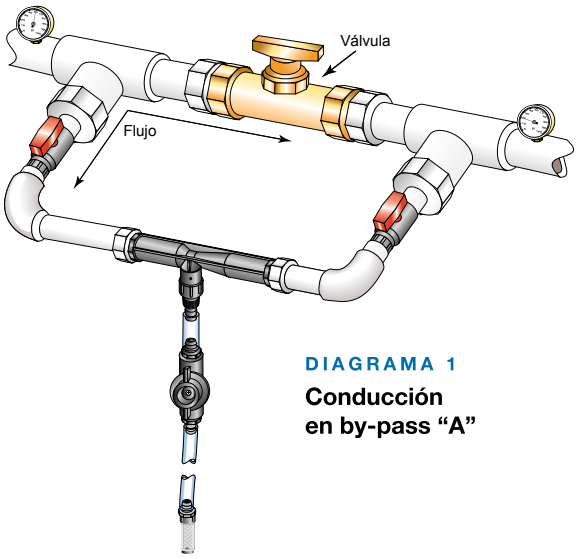

DIAGRAMA 1

Conducción en by-pass "A"

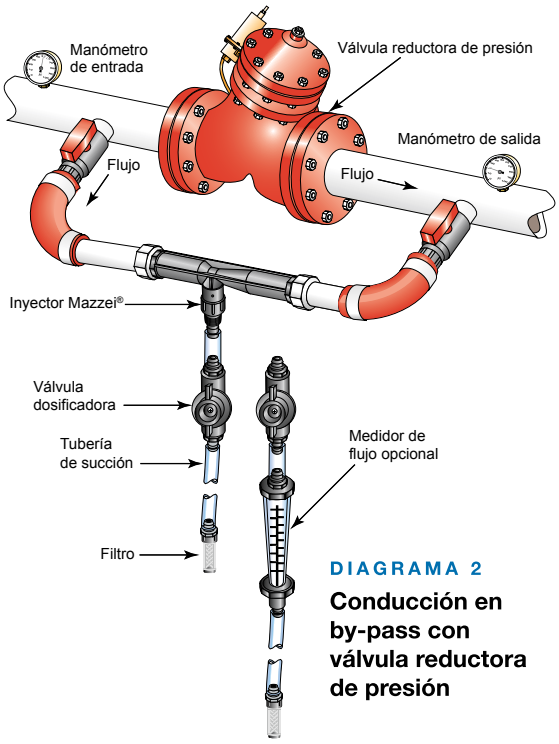

DIAGRAMA 2

Conducción en by-pass con válvula reductora de presión

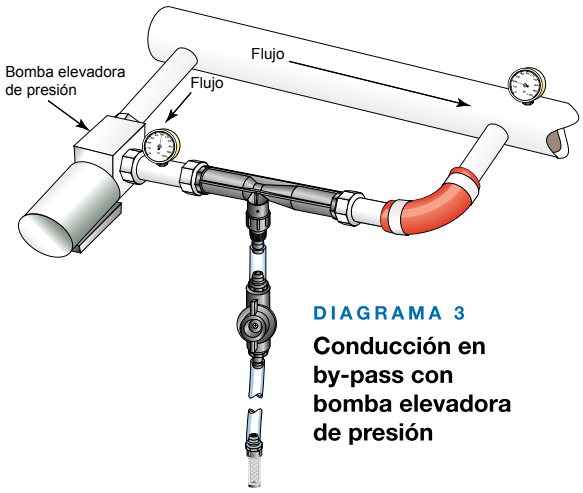

DIAGRAMA 3

Conducción en by-pass con bomba elevadora de presión

Líder mundial en tecnologías de mezclando y contacto

NOTAS PARA LA INSTALACIÓN DE LOS INYECTORES MAZZEI®

A continuación, se enumeran los factores que contribuyen al funcionamiento confiable del inyector Mazzei®:

- Los inyectores Mazzei® necesitan presión diferencial para crear la succión. La presión de salida del inyector (contrapresión) debe ser considerablemente más baja que la presión de entrada. Para la mayoría de los modelos, una succión considerable comienza con una presión diferencial de entre 25% y 30%.
- Los inyectores Mazzei® deben instalarse con la parte principal en posición horizontal o bien, con la salida hacia arriba. La succión del inyector puede estar orientado en cualquier dirección.

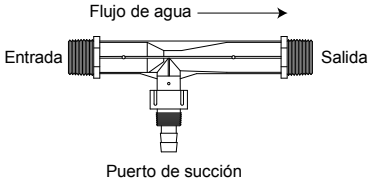

- Para garantizar una succión uniforme, el lado de salida del inyector debe estar inundado o presentar cierto grado de restricción descendente (contrapresión).
- Siempre utilice válvulas de aislamiento de flujo completo y accesorios no restrictivos cuando conecte el inyector. Estas válvulas y accesorios deben tener, al menos, el mismo tamaño de las conexiones de entrada/salida del inyector. Las válvulas de aislamiento son opcionales; sin embargo, se recomienda su uso.
- No apriete demasiado el inyector cuando conecte las tuberías y los accesorios. Se recomienda utilizar un sellador para roscas adecuado.
- Instale los manómetros cerca de la entrada y salida del inyector para controlar las condiciones de funcionamiento.

Montajes típicos

El inyector se coloca alrededor de un punto de restricción, como una válvula de regulación o una válvula de bola/compuerta. Éstas crean una diferencia de presión en el inyector y, de ese modo, permiten que el inyector produzca un vacío y succione el fluido. **(DIAGRAMAS 1+2)**

Cuando no se puede reducir la presión en la tubería principal, puede utilizarse una bomba para generar la presión diferencial necesaria para que funcione el inyector. **(DIAGRAMA 3)**

La instalación correcta de un contraflujo es necesario para prevenir contaminación química del aqua que suministra el inyector. Ver página 15 del catálogo Mazzei en **www.mazzei.net/files/MazzeiAgProduct_Cat.pdf** para mas detalles.

Para obtener información adicional, incluyendo consejos para solucionar problemas y datos del rendimiento del inyector, visite nuestro sitio **www.mazzei.net**. Siempre respete las normativas ambientales relacionadas con la prevención del flujo de retorno y el uso de químicos.

Mazzei Injector Company, LLC 500 Rooster Drive Bakersfield, California 93307 USA TEL 661-363-6500 FAX 661-363-7500 www.mazzei.net